Рекомендации по эксплуатации

1. Мебель рекомендуется эксплуатировать впроветриваемом, сухом помещении с температурой воздуха не ниже 10С и относительной влажностью не более 70%.
2. Мебель, транспортируемую в условиях минусовой температуры, при установке в помещении следует немедленно протереть сухой мягкой тканью как снаружи, так и внутри.
3. Мебель должна быть защищена от прямого попадания солнечных лучей, не должна размещаться вблизи отопительных приборов, сырых и холодных стен. Поверхность деталей мебели оберегать от попадания влаги, щелочей, ацетона, спирта и кислот, а также от механических повреждений. На поверхность мебели не следует ставить горячие предметы. При случайном попадании жидкости мебель немедленно протереть мягкой тканью. Удалять пыль с поверхности, облицованной специальными пленками, следует сухой мягкой тканью.
4. Зеркала и стекла рекомендуется чистить любыми средствами, предназначенными для этих целей.
5. В мебели, имеющей крепление болтами, винтами, шурупами, при ослаблении соединений, необходимо периодически подтягивать все крепёжные элементы.

При правильной эксплуатации изделия срок службы составляет 10 лет.

Внимание!

В случае обнаружения производственных дефектов обратитесь к продавцу с гарантийным талоном, заполненным по месту приобретения изделия. Гарантийный талон выписывается отдельным документом и заполняется продавцом на момент продажи изделия.

К сведению покупателя

Предприятие оставляет за собой право вносить изменения в конструктивные элементы мебели на основе внедрения передовых технологий, улучшающих качество выпускаемой продукции.

МЕБЕЛЬНАЯ ФАБРИКА Compass
www.compass-mebel.ru

Россия
ООО "Мебельная фабрика "КОМПАСС"
г. Севастополь, пр. Генерала Острякова, 15А

EAC

ИНСТРУКЦИЯ ПО СБОРКЕ И ЭКСПЛУАТАЦИИ

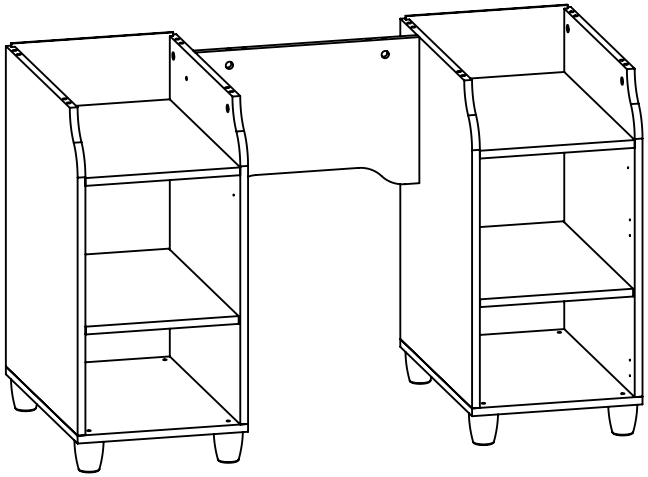

Мебель бытовая "Соня"

Стол СО-23К
(корпус **СО-23**)

Габаритные размеры в мм,
(с учетом фасадов)
1200x600x755
(длина; ширина; высота)

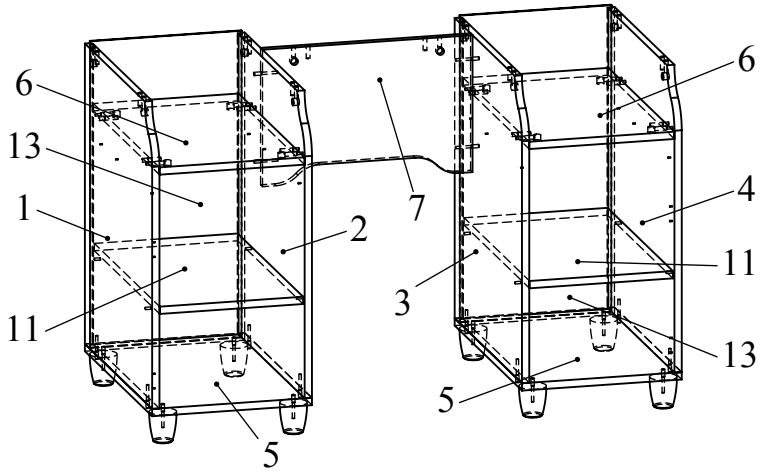

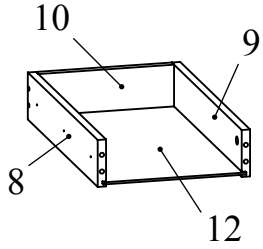

Ведомость деталей			
№	Ширина	Длина	Кол.
1	550	658	1
2	550	658	1
3	550	658	1
4	550	658	1
5	550	350	2
6	540	318	2
7	300	460	1
8	90	500	2
9	90	500	2
10	90	260	2
11	535	314	2
12	498	274	2
13	332	672	2

Ведомость комплектующих			
№	Рис.	Наименование	Кол.
1		Телескоп 500, к-т	2
2		Шуруп 3,5х16	56
3		Головка минификса	22
4		Заглушка минификса	22
5		Шпилька минификса	22
6		Конфирмат 7х50	28
7		Заглушка конфирматная	28
8		Шкант	22
9		Петля накладная	4
10		Ножка Арабика 2	8
11		Ручка арабика	4
12		Ключ конфирматный	1
13		Шуруп 4х35	4
14		Соединитель задней стенки	8
15		Полкодержатель 5/5	8

Рекомендованный порядок сборки изделия

1. Разделить телескопические направляющие с помощью боковых фиксаторов (пластиковые усики) и прикрутить с помощью шурупов 3,5х16 к деталям 1, 2, 3, 4 (Рис.1)
2. Вкрутить шпильки минификс в соответствующие плоскостные отверстия деталей 1, 2, 3, 4, 5 и деталь 1 (СО-233) (Рис. 2). Вставьте головки минификс и шканты в детали 1, 2, 3, 4, 6, 7 (Рис. 3).
3. Установить петли в соответствующие отверстия дверей 3, 4 (СО-233); закрепить ответные планки петель на боковины 1 и 4 (Рис. 4).
4. Установить деталь 6 на деталь 1 и зафиксировать, повернув головки минификс конфирматным ключом по часовой стрелке до упора (Рис. 5). Установить деталь 6 на деталь 4 и зафиксировать, повернув головки минификс, конфирматным ключом по часовой стрелке до упора (Рис. 5).
5. С помощью конфирматов соедините деталь 7 и 2, 3 (Рис. 6).
6. Соединить полученные сборки (Рис. 7).
7. Прикрутить конфирматами опоры к детали 5. Стянуть конфирматами детали 1, 2, 3, 4 с деталями 5 (Рис. 8).
8. Вставить в пазы деталей 1, 2, 3, 4, 5 деталь 13 (Рис. 8).
9. Установить деталь 1 (СО-233) на детали 1, 2, 3, 4, 7 и зафиксировать, повернув конфирматным ключем головки минификс по часовой стрелке до упора (Рис. 8).
10. Вкрутить шпильки минификс в соответствующие плоскостные отверстия фасада ящика 2 (СО-233). Вставить головки минификс в соответствующие отверстия боковин ящика 8, 9. Вставить шканты в соответствующие торцевые отверстия боковин ящика 8, 9 (Рис. 9).
11. Скрепить при помощи конфирматов боковины ящика 8, 9 и задник ящика 10. Вставить в паз дно ящика 12 (Рис. 9).
12. Установить фасад ящика 2 (СО-233) и зафиксировать, повернув конфирматным ключом головки минификс по часовой стрелке до упора (Рис. 9).
13. Закрепить шурупами 4х35 ручку на фасад ящика 2 (СО-233) и на дверях 3, 4 (СО-233).
14. Закрепить полозки направляющих на ящик шурупами 3,5х16 (Рис. 10).
15. Установить детали 11 на полкодержатели. Установить ящики в направляющие. Установить дверь, закрепив петлю затяжным винтом (Рис. 11).
16. Установите держатели задней стенки (Рис.12).
17. Отрегулировать дверь с помощью регулировочного винта (Рис.13). Установить заглушки минификс.

Рис.1

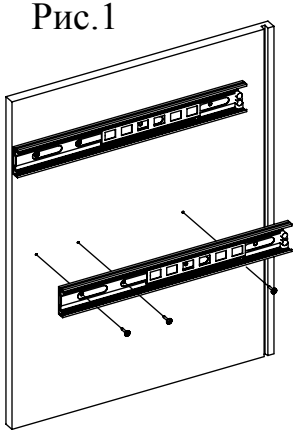

Рис.2

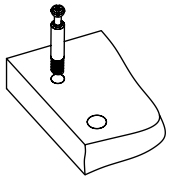

Рис.3

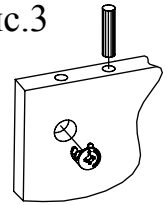

Рис.4

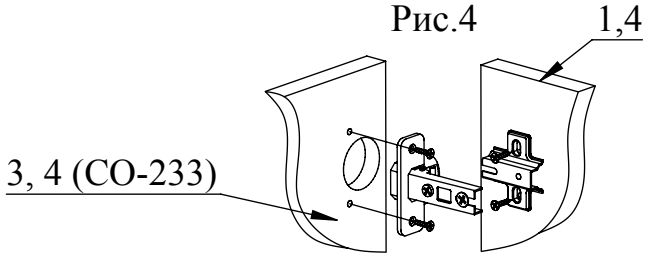

Рис.5

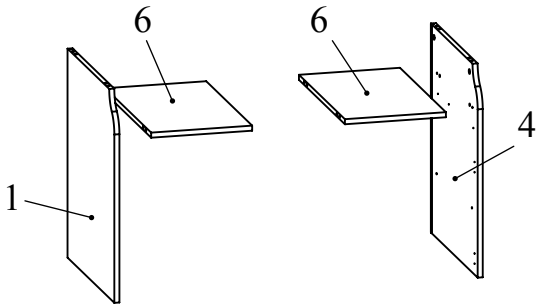

Рис.6

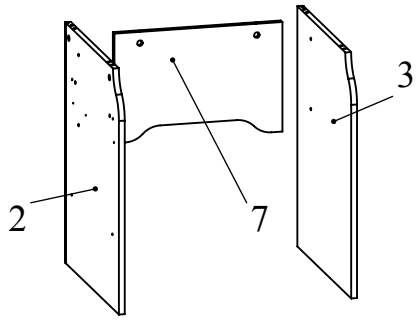

Рис.7

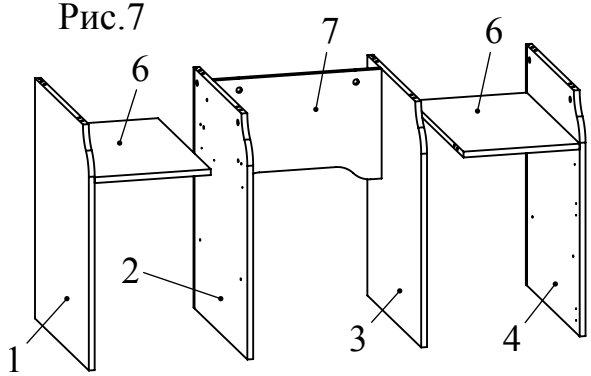

Рис.8

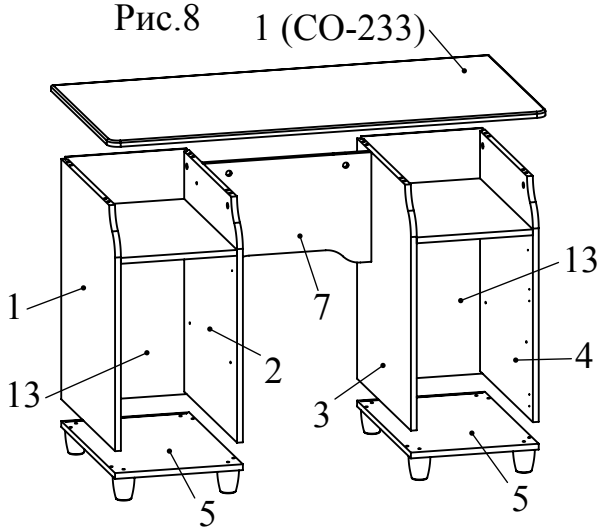

Рис.9

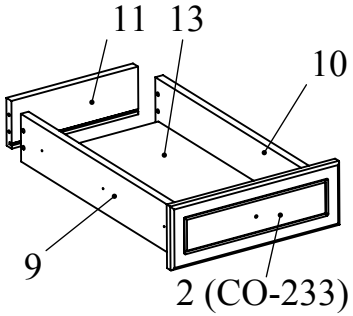

В комплекте с фасадами СО-233

Рис.10

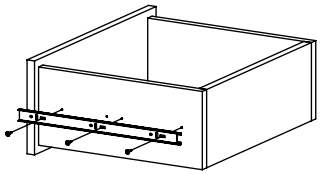

Рис.12

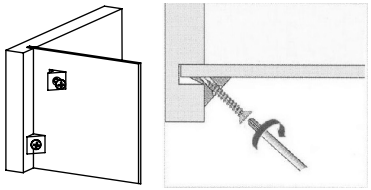

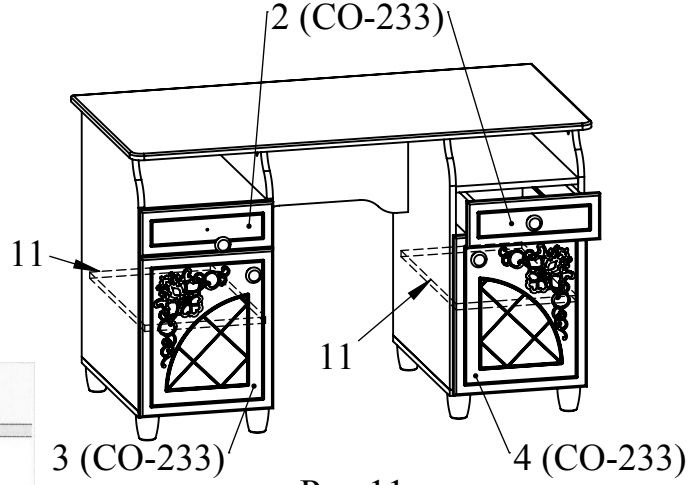

Рис.11

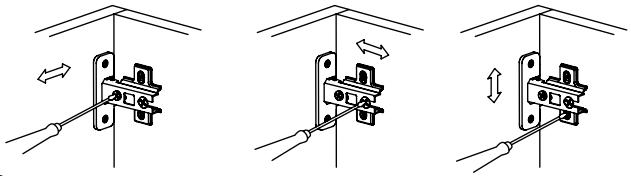

Рис.13

Регулировка вперед-назад. Регулируется крепежным винтом

Регулировка вправо-влево. Регулируется юстировочный винт

Регулировка вверх - вниз. Регулируются утановочные винты